VAIO SET
VAIO SET STAR

- Baignoire mixte, pour le bain et la douche
- Baignoire monoplace avec trop-plein latéral et accoudoirs intégrés
- Grande profondeur de baignoire pour un bain confortable
- Également disponible avec poignées
- Fabriqué en acier émaillé KALDEWEI

Photo non contractuelle

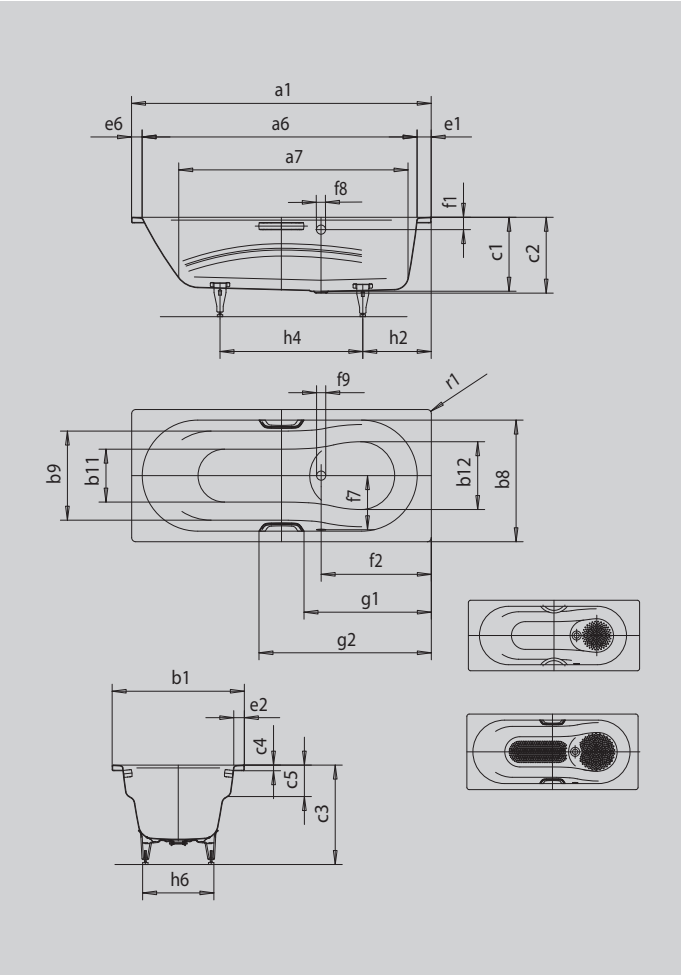

POIGNÉE OPULENCE DISCRÈTE

INVISIBLE GRIP

SOUND WAVE

Modèle		**955**
Longueur extérieure [mm]	a_1	1700 mm
Longueur intérieure (haut) [mm]	a_6	1560 mm
Longueur intérieure (bas) [mm]	a_7	1300 mm
Largeur extérieure [mm]	b_1	750 mm
Largeur intérieure (haut) [mm]	b_6	630 mm
Largeur intérieure (haut) zone de bain ; sans accoudoir	b_9	505 mm
Largeur intérieure (bas) [mm]	b_{11}; b_{12}	450; 525 mm
Profondeur intérieure [mm]	c_1	420 mm
Profondeur rebord - trou d'évacuation [mm]	c_2	430 mm
Hauteur pieds inclus [mm]	c_3	560 - 580 mm
Hauteur du rebord [mm]	c_4	32 mm
Profondeur d'accoudoir [mm]	c_5	175 mm
Largeur du rebord côté pied ; grand côté; côté tête [mm]	e_1; e_2; e_6	80; 60; 60 mm
Distance arête supérieure / milieu trop-plein [mm]	f_1	70 mm
Distance bord baignoire / centre orifice d'écoulement [mm]	f_2	625 mm
Distance milieu du trou d'évacuation / milieu trop-plein [mm]	f_7	310 mm
Diamètre trop-plein [mm]	f_8	Ø 52 mm
Diamètre bonde [mm]	f_9	Ø 52 mm
Distance bord baignoire (côté pieds) / début de poignée [mm]	g_1	722 mm
Distance bord baignoire (côté pieds) / extrémité de poignée [mm]	g_2	978 mm
Distance côté pied bord / milieu du pied [mm]	h_2	435 mm
Distance entre les pieds [mm]	h_4	725 mm
Largeur entre les pieds max. [mm]	h_6	488 mm
Rayon extérieur [mm]	r_1	8 mm
Volume utile [l]		135 l
Poids net [kg]		50 kg
Diamètre emaillage antidérapant partiel [mm]		Ø 288 mm

Sous réserve de modifications techniques, de tolérances et d'erreurs liées à la fabrication. Poids net arrondi. Photo non contractuelle. Volume utile = volume total moins environ 70 l.

KALDEWEI