poloplast

Systèmes d'évacuation
EU, EV et EP en polypropylène
France

POLO-KAL XS



25
ans de garantie

extra sûr
le joint intégré garantit une parfaite étanchéité du réseau et protège des pertes et oublis

extra mince
grâce au manchon Monotec idéal pour les espaces restreints

extra silencieux
isolation acoustique élevée avec collier de fixation standard ESA4*

* ATec n° 22/20-2299

Jusqu'à
30 %
de gain de temps*

* lors de la pose conformément au Manuel Technique POLOPLAST

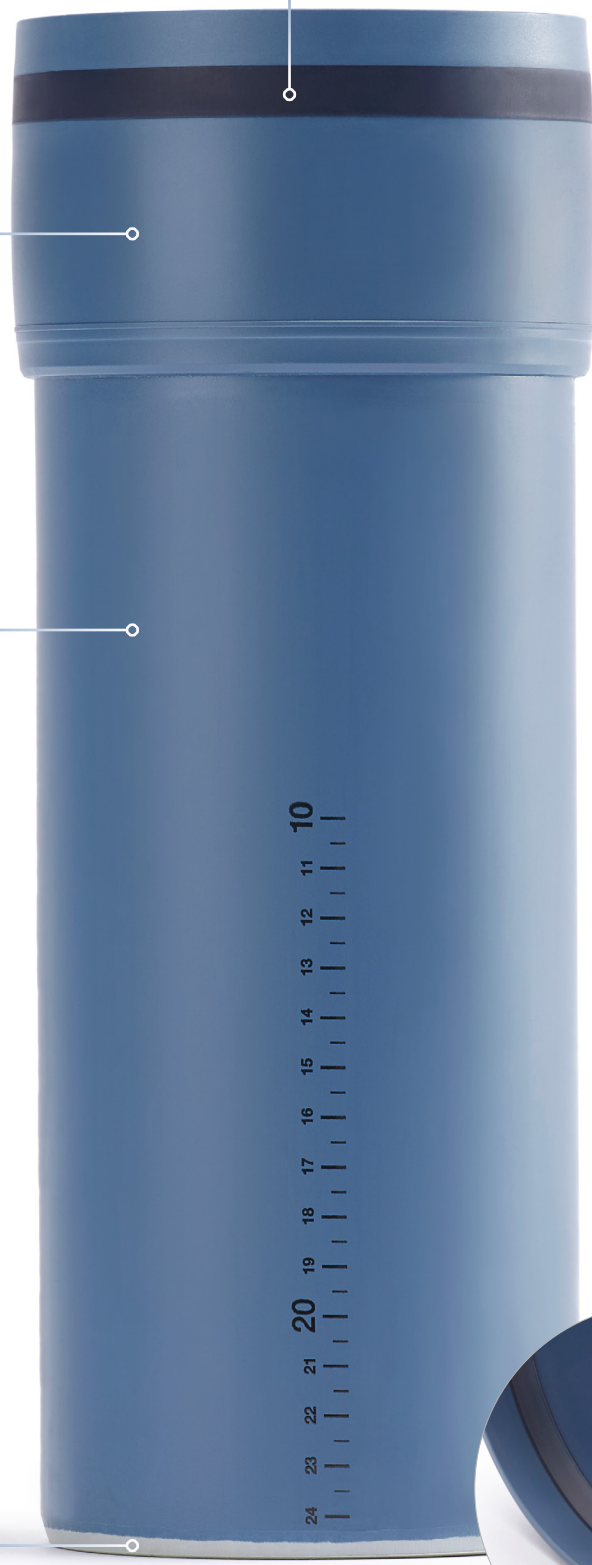

extra propre
technologie funTEC pour un emboîtement sans lubrifiant

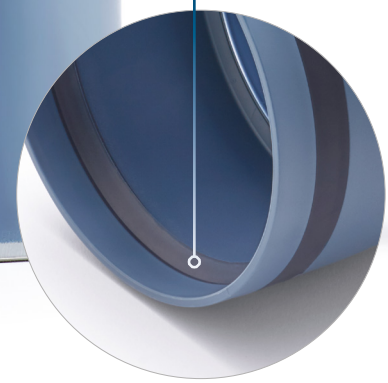

extra rapide
pas de chanfreinage nécessaire après découpe

Propre, rapide et sûr

POLO-KAL XS révolutionne la pose de systèmes de canalisations en plastique. Grâce à de multiples innovations techniques, il permet de gagner du temps et de la place sur le chantier.

Fiche technique

Déclaration du fabricant	**25 ans de garantie**
Homologation	ATec n° 22/20-2299
Classe d'application	Évacuation des eaux usées, des eaux vannes et des eaux pluviales à l'intérieur du bâtiment, également adaptée à une pose souterraine jusqu'à la limite du terrain.
Gamme	Gamme complète avec technologie de manchon brevetée Monotec dans la plage dimensionnelle de 32–160 mm Tubes avec repères de longueur Nombreux raccords spéciaux : Culotte double équerre de même niveau, culotte double parallèle, etc.
Matériau	Polypropylène innovant tri-couches renforcé de charges minérales, matériau pour une très bonne isolation phonique, et respectueux de l'environnement
Raccord à emboîtement	**Innovation avec le manchon Monotec** • Faible encombrement grâce au manchon rallongé • Pose sécurisée grâce au joint intégré et visible (pas de risque de perte du joint dans la gorge ni de déboîtement) • Installation propre grâce à un emboîtement sans lubrifiant • Montage rapide et économique : découper, ébavurer, emboîter (pas besoin de colle) • Déviation angulaire jusqu'à 5 % • Jusqu'à 30 % de gain de temps (avec une pose conforme au manuel technique POLOPLAST)
Compatibilité	**100 % compatible** avec tous les systèmes de raccordement conformes à la norme NF EN 1451-1
Résistance aux chocs à froid	Aucun risque de casse pendant l'installation et le transport, même à basses températures
Dilatation minimale en longueur	Faible coefficient de dilatation longitudinale (LAK) de 0,05 mm/mK
Flèche / Rigidité du tuyau	Faible déformation grâce à un module d'élasticité élevé Installation rapide et économique grâce à un grand espacement des fixations, espacement des colliers de fixation jusqu'à 15× da (horizontalement)
Résistance thermique	Court terme 97 °C — 30 s./jour = 152h/50 ans Moyen terme 95 °C — 10 min./jour = 3 000h/50 ans Long terme 60 °C — 5h/jour = 87 600h/50 ans
Système de fixation	Compatible **avec tous les colliers standard du commerce** avec garniture en caoutchouc. Aucun collier spécial nécessaire !
Coefficients d'isolation phonique	**ESA4** ; Testé avec succès par le CSTB, Rapport d'essais ATec n° 22/20-2299 Rapport d'essai : P-BA 127/2013, Institut Fraunhofer de Stuttgart, certificat d'isolation acoustique selon la norme DIN 4109 **20 dB(A) à 4 l/s** en utilisant un collier standard
Protection incendie	Selon EN13501-1 : D – s2, d0
Collier coupe-feu	Testé et validé, compartimentage contre le feu et les fumées **POLO-BSM :** Homologation ETA-15/0686 De nombreuses applications testées, y compris avec écartement nul, sont disponibles. (Pour plus de détails, voir l'homologation)
Connexion résistante à l'arrachement	**POLO-KAL XS | 3S ASV** – système testé pour POLO-KAL XS : Systèmes de relevage jusqu'au DN 90, protection contre l'arrachement pour les canalisations d'eaux usées, les descentes d'eaux pluviales intérieures, et bien plus encore.

Pour plus d'informations, veuillez consulter notre manuel technique.

poloplast

Les **avantages de POLO-KAL XS** en un coup d'œil



Extra rapide
Sans collage, sans mesure et sans chanfreinage! Grâce à des parois extrêmement lisses, une graduation imprimée et un joint d'étanchéité intégré.

Extra sûr
La bague d'étanchéité fixe offre une longue durée de vie permise par une stabilité au froid jusqu'à -20 °C et une résistance chimique couverte par une garantie de 20 ans !

Extra propre
L'emboîtement sans colle et sans lubrifiant garantit un travail sans traces visqueuses sur les mains, les vêtements ou le smartphone.

Extra mince
Le manchon intégréé Monotec est idéal pour les espaces restreints, les faibles hauteurs de constructions au sol, la construction sèche, les installations encastrées et les maisons préfabriquées.

Extra pratique
Grande distance entre les colliers et une dilatation minimale en longueur grâce à la conception à conception tri-couches – pas de manchon rallongé* nécessaire dans la construction traditionnelle de maisons individuelles ou immeubles.

* Avec une température de pose supérieure à 15 °C et une longueur de tube droit de 10 m.



Parfait pour les gaines isolantes



Jusqu'à 30 % de gain de temps avec POLO-KAL XS ! *

Dans le cadre d'une utilisation conforme, vous économisez avec POLO-KAL XS jusqu'à 30 % du temps de pose par rapport à un tube à joint classique.

* Lors de la pose conformément au Manuel Technique POLOPLAST.

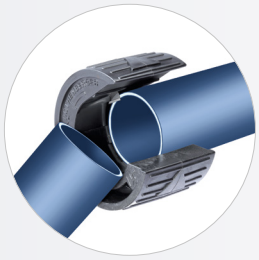

Coupe-tube POLO- KAL XS

Le coupe-tube POLO-KAL XS du diamètre 32 à 50 est l'outil idéal pour une découpe rapide, propre et sans bavure. Disponible aux dimensions 32 jusqu'à 50.

Polyvalence et flexibilité d'utilisation avec POLO-KAL XS

- Plage de dimensions DN 32–160
- Évacuation des eaux du bâtiment
- Canalisations d'eaux pluviales en intérieur
- Conduite sous pression pour station de relevage
- Système d'aspiration centralisé
- Installation sous dallage
- Conduites enterrées
- Cuisines à usage commercial et industriel

Évacuation des eaux du bâtiment

Offrant une isolation acoustique élevée, extrêmement intuitif et incroyablement rapide à mettre en œuvre, POLO-KAL XS répond aux exigences les plus élevées en matière d'évacuation des eaux du bâtiment.

Canalisations d'eaux pluviales en intérieur

Additionné au dispositif anti-arrachement POLO-KAL XS | 3S ASV, il est possible, en fonction de la dimension des canalisations, de sécuriser des niveaux de retenue allant jusqu'à 25 m en respectant les normes en vigueur.

Installation d'aspiration centralisée

Silencieux, à faible charge statique et doté d'une grande étanchéité à la dépression, POLO-KAL XS est parfaitement adapté aux installations d'aspiration centralisées des principaux fabricants du marché.

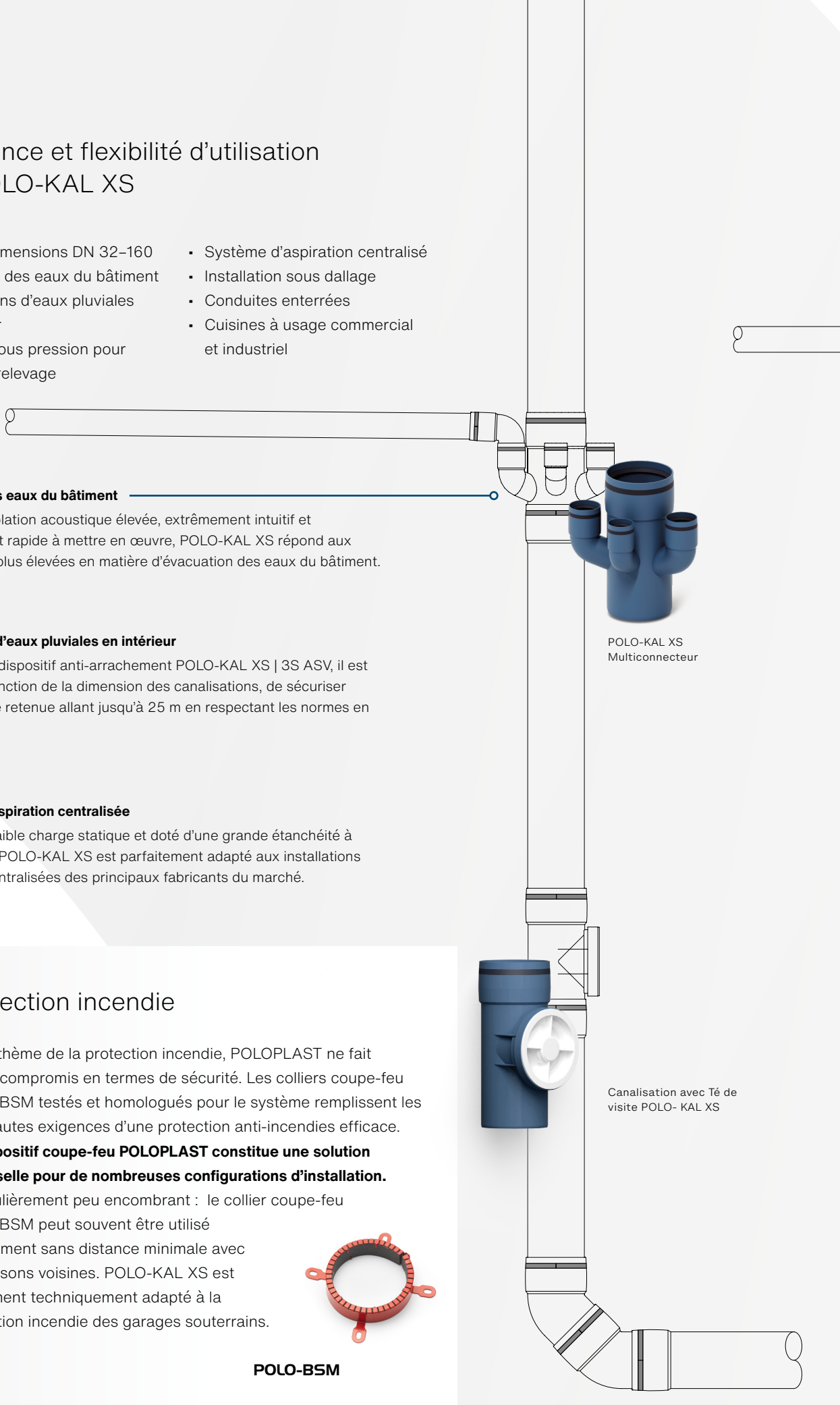

POLO-KAL XS
Multiconnecteur

Canalisation avec Té de visite POLO- KAL XS

Protection incendie

Sur le thème de la protection incendie, POLOPLAST ne fait aucun compromis en termes de sécurité. Les colliers coupe-feu POLO-BSM testés et homologués pour le système remplissent les plus hautes exigences d'une protection anti-incendies efficace. **Le dispositif coupe-feu POLOPLAST constitue une solution universelle pour de nombreuses configurations d'installation.** Particulièrement peu encombrant : le collier coupe-feu POLO-BSM peut souvent être utilisé directement sans distance minimale avec les cloisons voisines. POLO-KAL XS est également techniquement adapté à la protection incendie des garages souterrains.

POLO-BSM

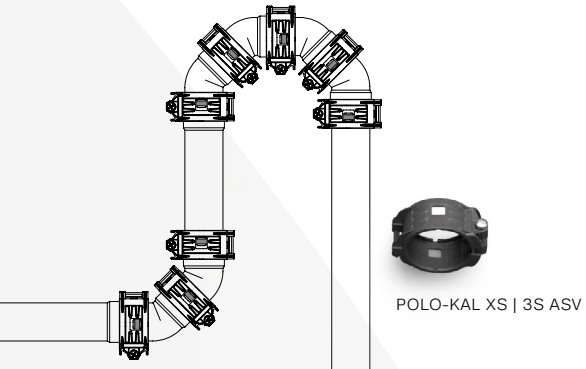

POLO-KAL XS | 3S ASV

POLO-KAL XS | 3S ASV

Le dispositif anti-arrachement garantit un emboitement fiable et durable des systèmes de canalisation avec une contrainte de pression élevée pouvant aller jusqu'à 2,5 bars. Polyvalent dans son utilisation, il peut également sécuriser des obturateurs et des canalisations d'eaux pluviales en intérieur. Disponible du diamètre 32 mm au 160 mm.

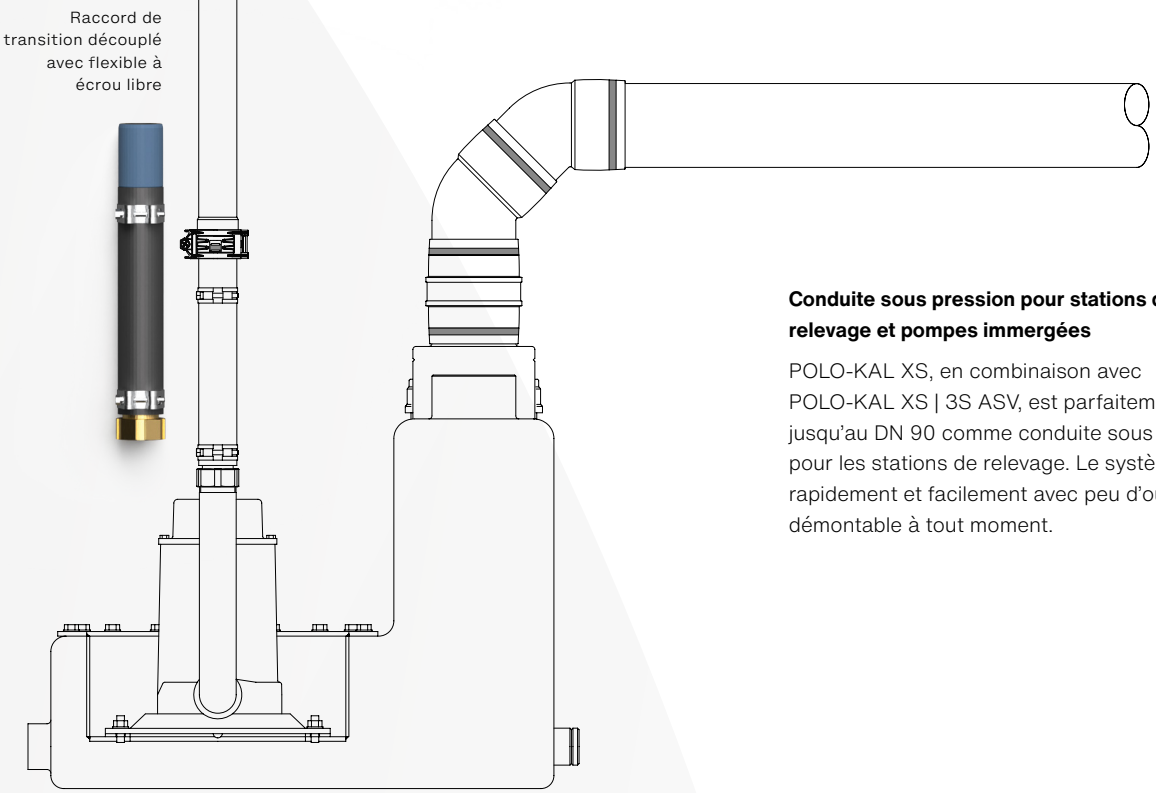

Conduite sous pression pour stations de relevage et pompes immergées

POLO-KAL XS, en combinaison avec POLO-KAL XS | 3S ASV, est parfaitement adapté jusqu'au DN 90 comme conduite sous pression pour les stations de relevage. Le système s'installe rapidement et facilement avec peu d'outils et est démontable à tout moment.

Incroyablement silencieux? Tout à fait normal!

L'isolation phonique est non seulement une condition requise pour la conformité aux normes en vigueur mais aussi, une garantie d'un confort d'habitation élevé. Grâce à la technologie tricouche associée au manchon Monotec, POLO-KAL XS atteint une performance acoustique de classe **ESA4***.



* Avec collier standard, mesuré selon NF EN 14366 (ATec n° 22/20-2299)

Projets menés à bien par POLOPLAST



Rapid Vienne Sport Club : Allianz Stadion . Autriche

Système de canalisation : POLO-KAL XS et POLO-KAL NG
Envergure du projet : 1.900 ml de tuyaux et raccords (60 % POLO-KAL XS et 40 % POLO-KAL NG)

Particularités : Une excellente insonorisation des locaux sensibles situés dans le « tube » tels que les bureaux et les salons VIP – des exigences élevées en matière de sécurité et de confort – des niveaux d'exigences élevés en termes de disponibilité et de planification en raison de la taille exceptionnelle du projet de stade avec 28.600 places assises et debout.

Nouvelle caserne de pompiers à Leverkusen . Allemagne

Système de canalisation : POLO-KAL XS
Dimension du projet : environ 6.000 ml de tuyaux et raccords

Particularités : Construction de la caserne de pompiers la plus grande et la plus moderne d'Allemagne – le manque de place dans la structure a exigé un système de tuyaux à manchon mince – la mise en œuvre rapide de POLO-KAL XS a convaincu le maître d'ouvrage.





La Tour Quadrill à Linz . Autriche

Système de canalisation : POLO-KAL XS et POLO-KAL NG
Dimension du projet : environ 7.000 ml de tuyaux et raccords

Particularités : Impressionnant complexe de bâtiments réunissant à la fois des bureaux, des logements et des restaurants – satisfaction de pour toutes les applications – résultat obtenu grâce à une isolation phonique élevée et une pose rapide et précise.

Retrouvez d'autres références sur le site
www.poloplast.com

poloplast

POLOPLAST: polyvalent, innovant, durable



La passion, l'audace et plus de 70 années d'expérience dans le perfectionnement de systèmes de canalisations en plastique et composites ont fait de POLOPLAST un leader de la technologie au niveau européen.

Nos systèmes de tuyauteries innovants et durables sont utilisés dans d'innombrables réseaux pour l'évacuation des eaux des bâtiments, la ventilation, l'assainissement ainsi que pour l'application spécifique de ruissellement des eaux des ponts. Les secteurs de la marine et de l'industrie ont également recours à nos produits spécifiques conçus sur mesure. La durabilité écologique et économique est l'ADN de POLOPLAST. Elle s'inscrit en majuscule tout au long du cycle de vie des produits. En effet, notre fabrication s'efforce de réduire les ressources et utilise des produits de plus en plus recyclés permettant à POLOPLAST de s'inscrire dans une démarche de développement durable.

© Copyright. Toute reproduction, même non modifiée, de contenus ou d'images est protégée par droit d'auteur et ne doit pas être reproduite, publiée ou diffusée sans l'autorisation écrite expresse de POLOPLAST.

POLOPLAST France SAS
11, rue Mittlerweg . CS 90015 . 68025 Colmar Cedex . France
T +33(0)3.8920.8873 . officefrance@poloplast.com . www.poloplast.fr

03/02.26_FR_wanted.co.at